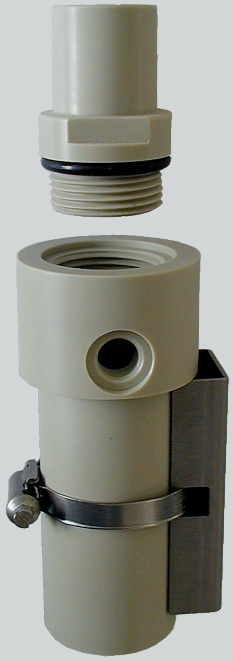

Sonda de Passagem ARF 201

Sonda de passagem em plástico moldado para medição com uma localização de sensor

Sonda de passagem compacta para um único sensor; medição preferencialmente em tubo de desvio, também para fluidos corrosivos.
Um adaptador permite conectar sensores utilizando diferentes técnicas de montagem. Material: polipropileno; conexão de processo: fêmea G ¼", ou NPT ¼".

Aplicações

Fluido de processo moderadamente contaminado

Fatos e características

- Material polipropileno
- Para sensores com rosca G 1" ou conexão NPT 1"
- Com adaptador para sensores com rosca PG 13.5
- Direção de fluxo 90°
- Conexão de processo via rosca interna G ¼" ou NPT ¼"

Linha de produtos

		Nº p/ pedido
Sonda de passagem ARF 201	Rosca interna G 1", PP-H, G ¼"	**ARF 201**
	Rosca interna NPT 1", PP-H, NPT ¼"	**ARF 201/NPT**

Especificações

Material:	PP-H
Conexão de processo:	Rosca interna G ¼" ou NPT ¼"
Pressão:	Máx. 6 bar (50 °C), 4 bar (90 °C)
Temperatura:	0 ... 90 °C
Localizações de sensor:	1 x G 1" incl. gaxeta 30 x 4 (EPDM) 1 x NPT 1" 1 x PG 13.5 com adaptador ZU 0323
Sensores:	Para sensores de 12 mm com PG 13.5 ou sensores com G 1"

Gráfico de pressão/temperatura

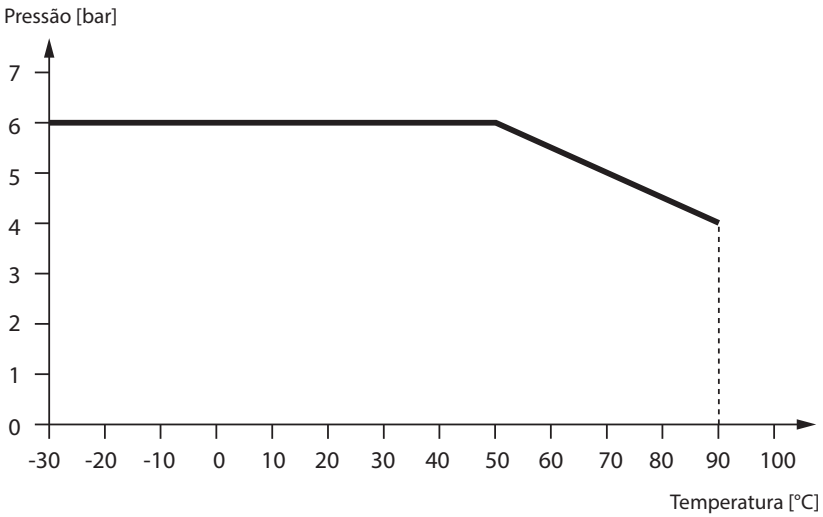

Sonda de Passagem ARF 201

Sistema modular

O adaptador de sensor ZU 0323 para sondas de passagem ARF 201 está disponível se tiverem de ser usados sensores de 12 mm.

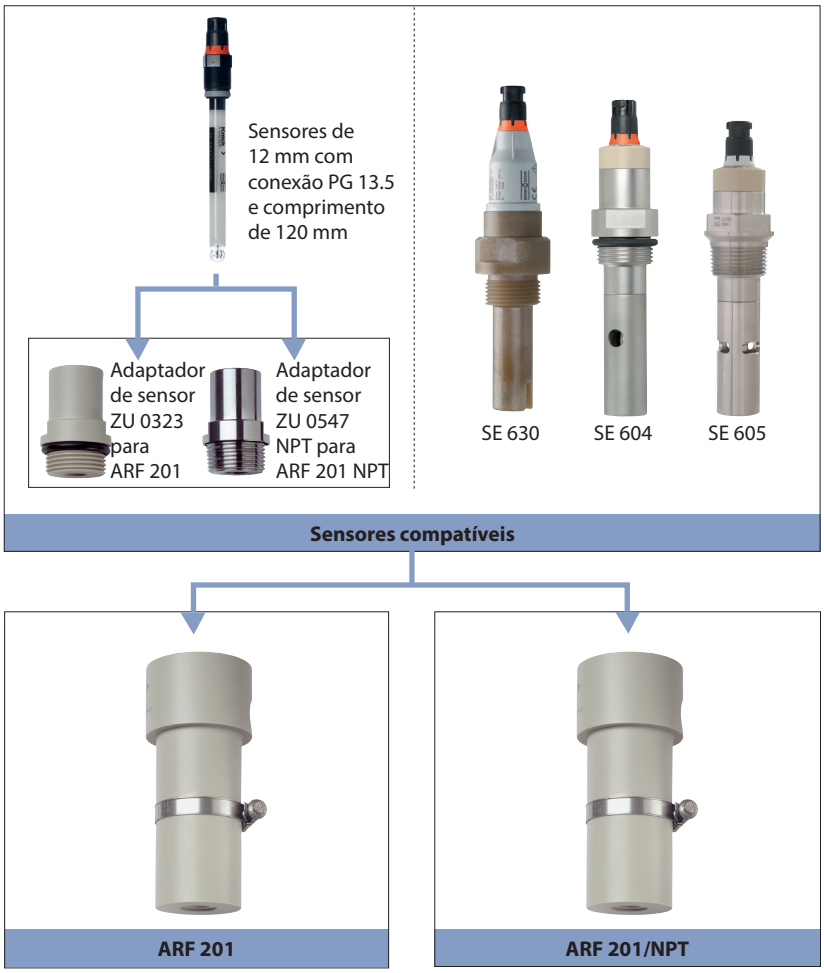

Acessórios

			Nº p/ pedido
Adaptador para ARF 201	Para sensores	com PG 13.5 Material: PP-H Gaxeta: EPDM 30 x 4	**ZU 0323**
Adaptador para ARF 201/ NPT	Para sensores	com PG 13.5 Material: 1.4571 Conexão: rosca NPT 1″	**ZU 0547/NPT**

Desenho dimensional

ZU 0323

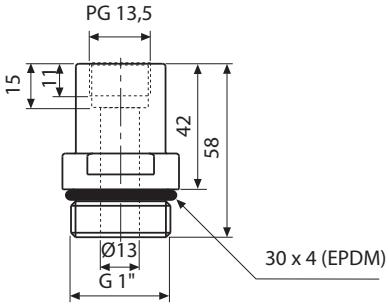

ARF 201

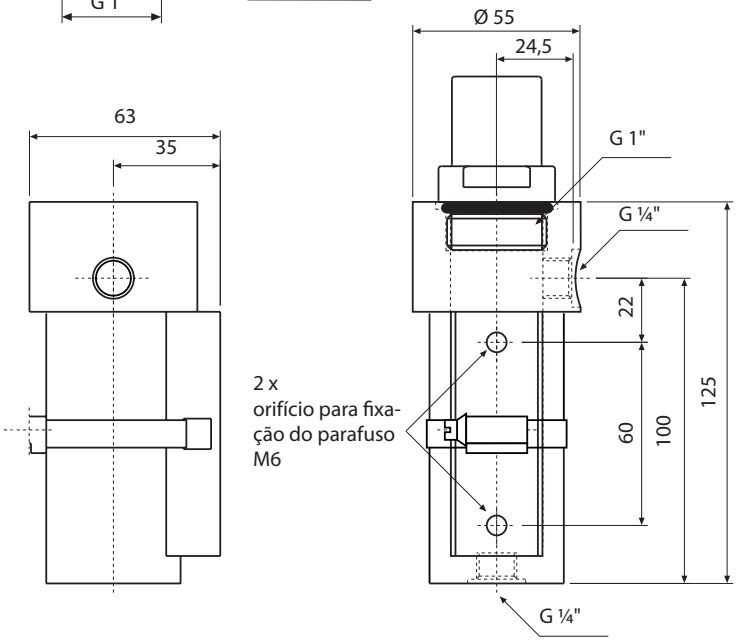

Todas as dimensões em milímetros.

Sonda de Passagem ARF 201

Desenho dimensional

ZU 0547/NPT

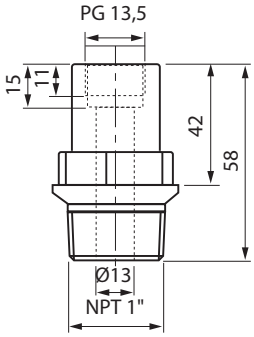

ARF 201/NPT

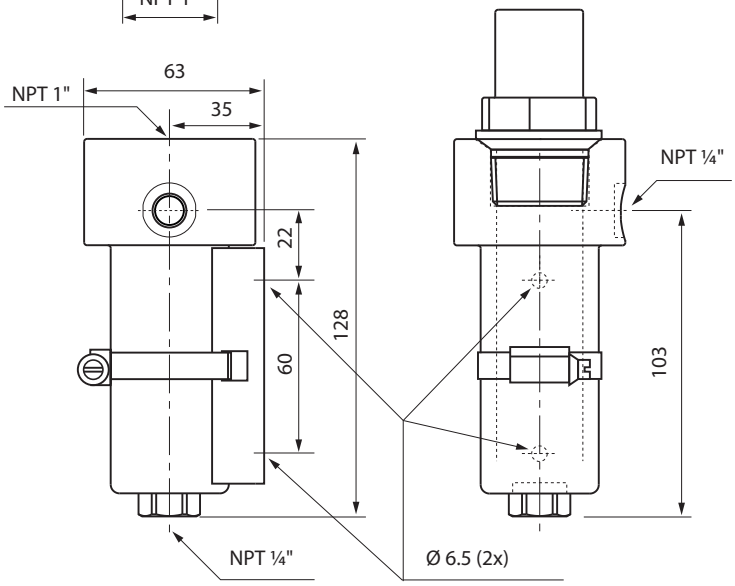

Todas as dimensões em milímetros.