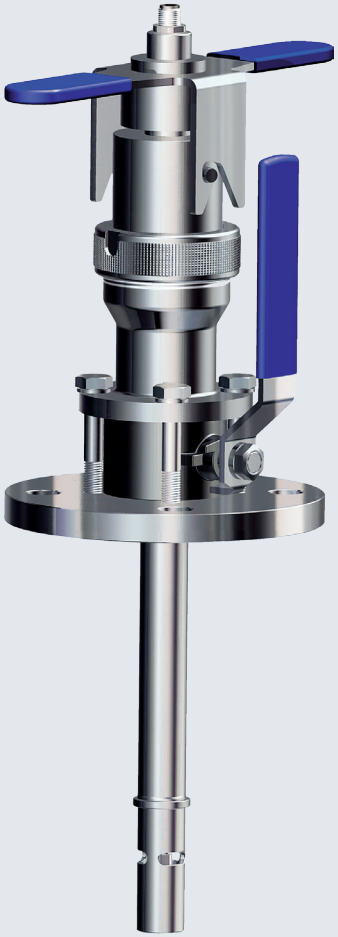

Support rétractable WA 125

Support à robinet à boisseau sphérique en inox avec une sonde à 2 électrodes intégrée pour la mesure de la conductivité

Support rétractable robuste avec robinet à boisseau sphérique. La sonde de conductivité coaxiale intégrée au tube d'immersion présente une grande plage de mesure de l'eau ultra-pure jusqu'à 1000 µS/cm. Une fois le tube d'immersion retiré, il est possible d'entretenir, de nettoyer ou de changer la sonde en cours de processus. L'électrode extérieure peut être changée. Une sonde de température est intégrée à la sonde pour une compensation exacte de la température.

Applications

Eau alimentaire de chaudière, eau d'alimentation, eau de chaudière, eau de refroidissement, eau pure, surveillance du refroidisseur

Caractéristiques

- Grande plage de mesure de 10 nS/cm jusqu'à 1000 µS/cm
- Sonde de température intégrée
- Support rétractable avec robinet à boisseau sphérique robuste
- Grande longueur de sonde dans le processus
- Manipulation facile et sûre
- Entretien, nettoyage et changement de la sonde en cours de processus
- Déplacement de la sonde sous des pressions de processus allant jusqu'à 6 bars
- Blocage efficace de la sonde en position Processus grâce au verrou à baïonnette
- Grande sécurité du processus grâce à des matériaux durables et une conception robuste

Gamme de produits

		Référence
Support rétractable WA 125	Avec sonde de conductivité à 2 électrodes intégrée	**WA 125**

Caractéristiques techniques

Constante de cellule :	env. 0,021 cm^{-1}
Plage de mesure :	0,01 ... 1000 µS cm^{-1}
Sonde de température :	Pt 1000
Temps de réponse :	T90 < 45 s
Matériau :	Inox 316 SS, PEEK, EPDM
Température :	Milieu : –30 ... +120 °C Environnement : –25 ... +80 °C
Pression (statique) :	max. 10 bars à –30 ... +120 °C
Pression (entretien) :	max. 6 bars
Tête enfichable :	M12
Protection :	IP 67 en connexion par enfichage fermée
Raccordement processus :	Bride DIN EN 1092-1/B 1/DN 50/PN 16
Longueur utile :	210 mm

Diagramme pression/température

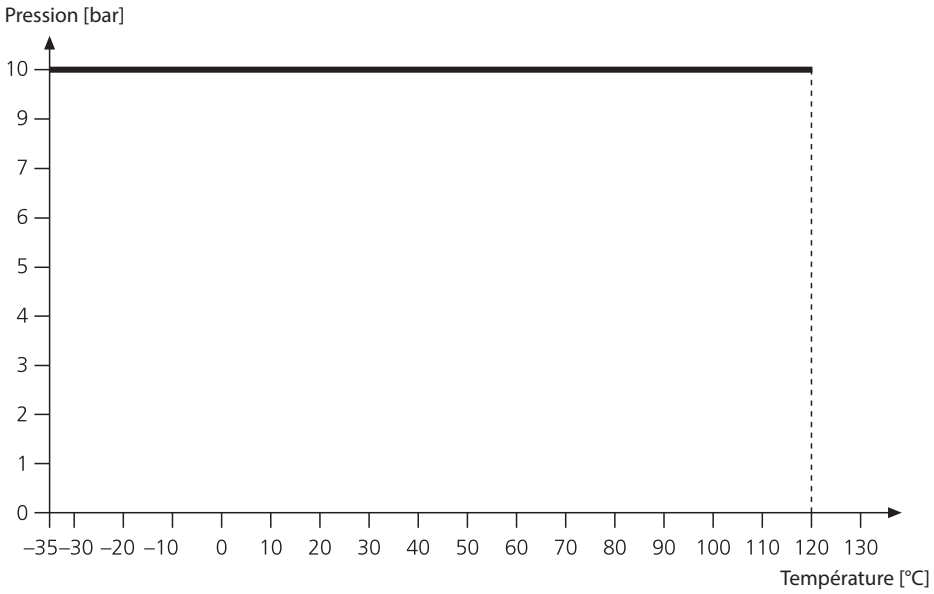
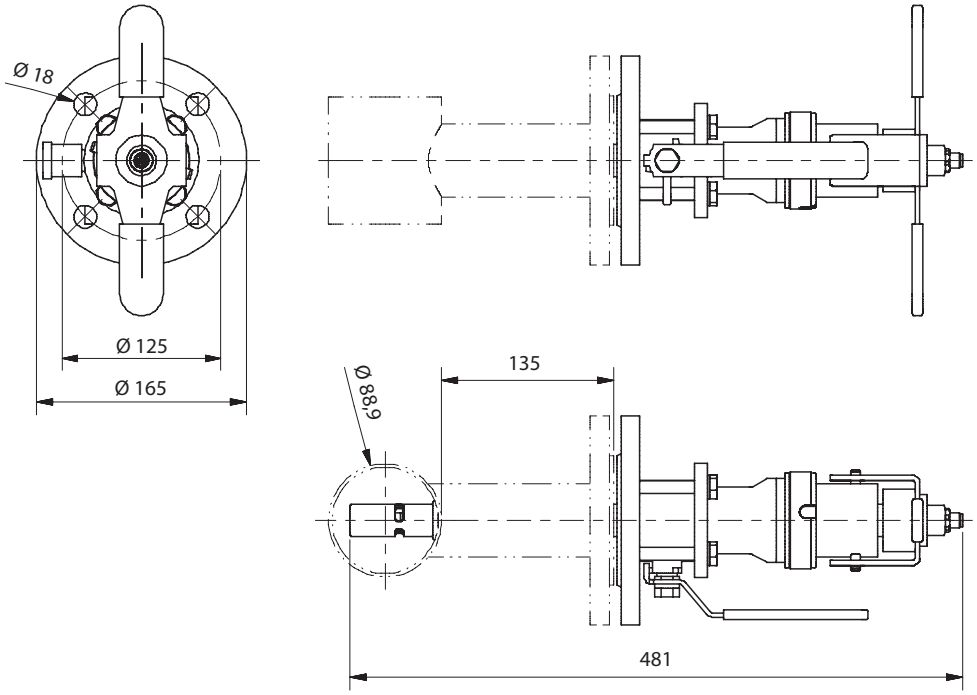
Dessins cotés