DIGITAL

Induktiver Leitfähigkeits-Sensor SE 670

Kostengünstiger digitaler Sensor für Messungen von kleinen bis zu sehr hohen Leitfähigkeiten, unempfindlich gegen Verschmutzungen und Korrosion.

Universeller Leitfähigkeits-Sensor mit großem Messbereich für moderate chemische Belastung. Mit integriertem, extrem schnellem Temperaturfühler.

Applikationen
Frisch- und Abwassertechnik, Galvanik, fotografische Prozesse, Klimaanlagen, Kühlturmüberwachung, innerbetriebliche Kläranlagen, Salz-, Laugen- und allgemeine Konzentrationsüberwachung, Gerbereien, Beizmittelaufbereitung, Waschanlagen, Fahrzeugtechnik, Spülprozesse

Die Fakten
- digitale Datenübertragung
- Leitungslänge bis 100 m
- kostengünstig
- kompakte Bauform
- keine medienberührten Elektroden
- großer Messbereich
- schnell ansprechender Temperaturfühler
- unempfindlich gegen Ablagerungen und Verschmutzungen

Technische Daten

Zellfaktor*):	ca. 6,4/cm
Messbereich:	0,02 ... 2000 mS/cm
Messabweichung:	≤ 1 %
Material:	PP (Polypropylen)
Temperaturfühler:	Pt 1000
Temperaturansprechzeit:	schnell durch Hochrechnung mit neuronalem Verfahren
Temperatur:	0 ... 60 °C (kurzzeitig 100 °C)
Druck:	max. 10 bar bei 20 °C, max. 6 bar bei 60 °C
Prozessadaptionen:	Überwurfmutter G 1 ½“ Milchrohrverschraubung DN 50 Ersatzsensor zur Montage in ARF 210/215 bzw. ARD 220
Steckkopf:	M12

*) Betriebsanleitung beachten (Feldbedingungen)

Druck-Temperatur-Diagramm

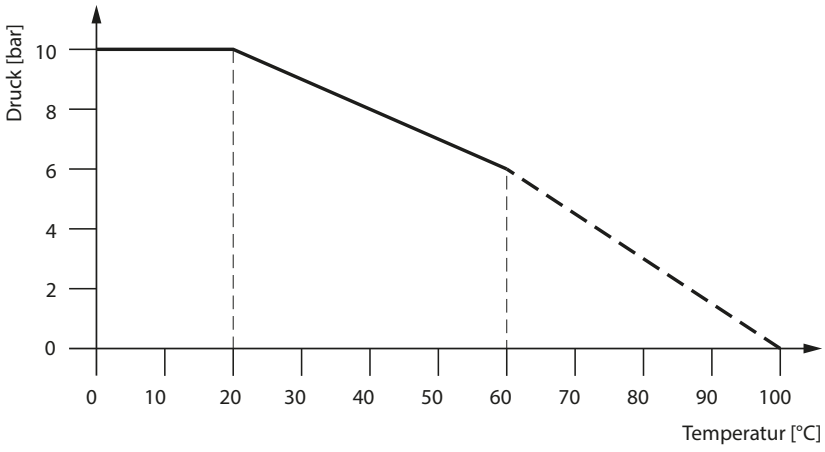

Induktiver Leitfähigkeits-Sensor SE 670

Lieferprogramm

Leitfähigkeits-Sensor SE 670	Überwurfmutter G 1 ½“	**SE 670/U1**
	Milchrohrverschraubung DN 50	**SE 670/C1**
	Ersatzsensor zur Montage in ARF 210/215 bzw. ARD 220	**SE 670/G1**

Zubehör						Bestell-Nr.
Digitalkabel mit M12-Buchse					5 m	**CA/M12-005NA**
					10 m	**CA/M12-010NA**
					20 m*)	**CA/M12-020NA**
Leitfähigkeitsstandard	KCl	0,1 mol/l	12,88 mS/cm	± 1,5 %	250 ml	**ZU 0348**
Kalibrierzertifikat						**ZU 0320**

*) größere Längen auf Anfrage (max. 100 m)

Maßzeichnung

SE 670/U1
Überwurfmutter G 1 ½“ (PP)

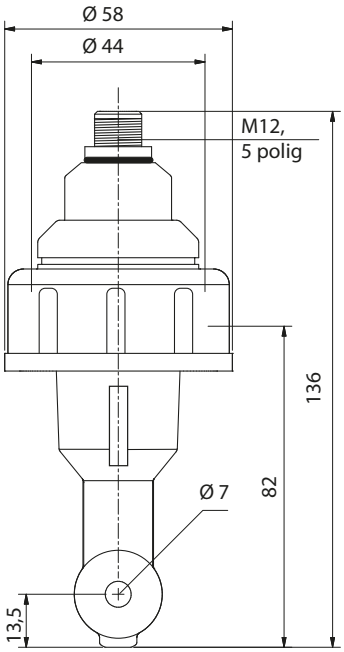

SE 670/C1
Milchrohrverschraubung DN 50

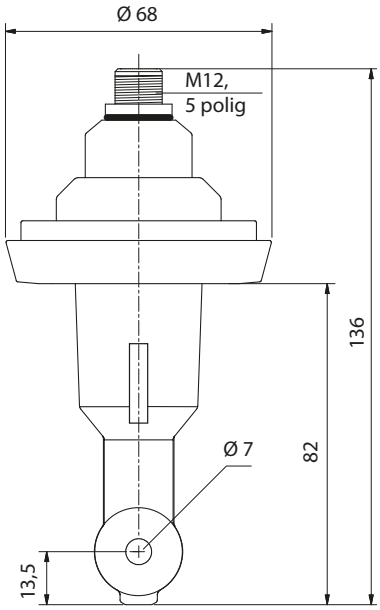
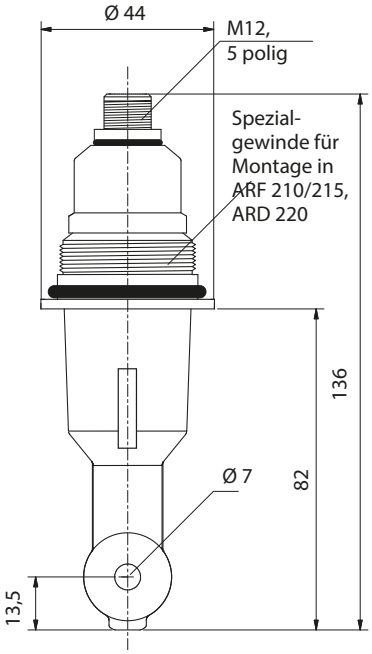
SE 670/G1
Ersatzsensor zur Montage in
ARF 210/215 bzw. ARD 220