Sensor de Condutividade SE 604

Sensor robusto de 2 eletrodos para medição precisa e confiável de condutividades baixas e muito baixas, especialmente em água ultrapura

Eletrodos coaxiais robustos fabricados em aço inoxidável. Faixa ampla de medição desde água ultrapura até 1000 µS/cm com apenas um modelo de sensor (constante de célula). Detector de temperatura integrado para compensação exata de temperatura. Fácil de limpar graças ao eletrodo externo removível. Verificação confiável e fácil da medição com simuladores PortaSim.

Aplicações

Monitoração de água de alimentação de caldeira, água de alimentação, água de caldeira, água de resfriamento, água pura, ciclo de vapor de água.

Características

- Faixa ampla de medição de 1 nS/cm até 1000 µS/cm
- Eletrodos dispostos coaxialmente
- Independe das condições de instalação
- Detector de temperatura integrado
- Alto nível de segurança do processo (materiais duráveis e design robusto).
- Fácil de limpar (eletrodo externo removível)
- Especialmente indicado para monitoração de água ultrapura em usinas de energia
- Certificado de Calibração
- Simuladores práticos PortaSim

Especificações

Constante de célula:	0,029/cm
Faixa de medição:	0,001 ... 1000 µS/cm
Materiais:	Célula e eletrodos: aço inoxidável 1.4571 Isolador: PVDF Gaxetas: FKM (Viton)
Detector de temperatura:	Pt 1000 Classe A, T_{90} < 2 min
Temperatura:	Fluido: -30 … +120 °C; Ambiente: -25 … +80 °C
Pressão:	Máx. 25 bares (-30 … +70 °C) Máx. 10 bares (120 °C)
Adaptação ao processo:	Rosca G 1“
Cabeça do sensor:	7 pinos

Diagrama de Pressão/Temperatura

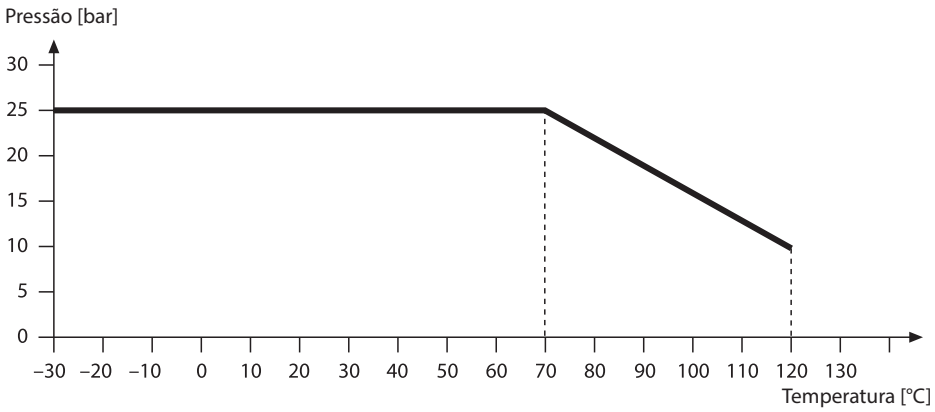

Knick

Linha de Produtos				N.º p/ Pedido
Sensor de condutividade SE 604	G 1"			**SE 604**

Acessórios				N.º p/ Pedido
Cabo de medição com plugue	Conexão ao sensor:	Soquete 7 pinos	1,5 m	**ZU 0743**
	Conexão ao instrumento:	Fios com terminais	3 m	**ZU 0645**
	Temperatura:	-20 … +80 °C	5 m	**ZU 0569**
			10 m	**ZU 0570**
			15 m	**ZU 0589**
			20 m	**ZU 0590**
			30 m	**ZU 0660**
Flange de 6 orifícios				**ZU 0278**
Padrão de condutividade	KCl 300 ml	15 µS/cm ± 1 %		**ZU 0350**
	KCl 500 ml	147 µS/cm ± 1 %		**ZU 0702**
Certificado de Calibração				**ZU 0320**
Simulador de condutividade (constante de célula 0,029/cm (Detalhes na pág. 86)	PortaSim Cond A*)	0,055 µS/cm	25 °C	**ZU 0308**
	PortaSim Cond B*)	5 µS/cm	100 °C	**ZU 0309**

*) Simulador de condutividade; verificação do medidor e do cabo por simulação de sensor.
Resistores de comparação de alta precisão em conformidade com a norma NIST. Usado para medições USP <645>.
Para verificar basta substituir o sensor pelo simulador.

Desenho Dimensional

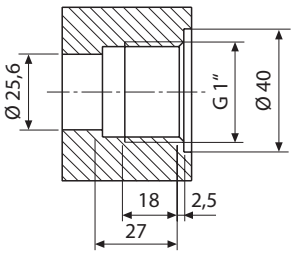

Condições de instalação

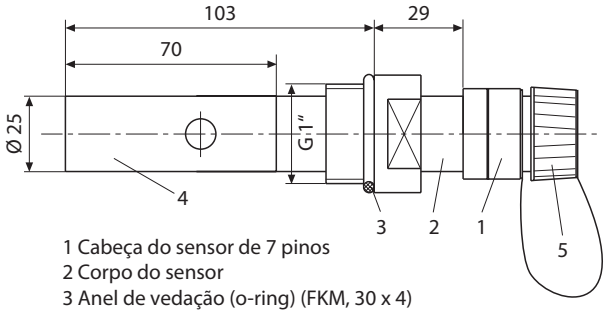

1 Cabeça do sensor de 7 pinos
2 Corpo do sensor
3 Anel de vedação (o-ring) (FKM, 30 x 4)
4 Eletrodo externo destacável
5 Tampa de proteção

Todas as dimensões em milímetros