Sensor de pH/ORP Memosens SE 554

Sensor digital, de pouca manutenção, com tecnologia Memosens, para processos exigentes da indústria química

Projeto especial que oferece alta precisão, alta estabilidade, rapidez e longa vida útil. Através de 2 juntas abertas, o sistema de referência fica em contato direto com o fluido de medição.

Quase não há risco de contaminação ou bloqueios da junta. O alto teor e a distribuição especial de cloreto de potássio no polímero reduzem os distúrbios de medição que poderiam ser causados por potenciais de junta com líquido.

Aplicações

Medições em fluidos com força iônica extremamente alta, fluidos fortemente oxidantes, salinos, ácidos ou alcalinos.

Características

- Medição simultânea de pH e ORP
- Isolação galvânica perfeita com tecnologia Memosens
- Sem influência de umidade no conector
- Pré-calibração em laboratório
- Transferência de dados digitais
- Diagnósticos integrados do sensor
- Pouca manutenção, sem recarga de eletrólito
- Detector de temperatura integrado
- Juntas abertas, sem bloqueios

Especificações

pH:	0 .. 14
ORP:	–1500 ... 1500 mV
Temperatura:	0 ... 130 °C
Pressão, relativa:	0 ... 10 bar
Detector de temperatura:	NTC 30 kΩ
Material do sensor pH:	Vidro tipo alpha
Material do sensor ORP:	Platina
Sistema de referência:	Ag/AgCl, eletrólito polimérico
Junta:	2 juntas abertas
Comprimento:	120 mm / 225 mm
Adaptação ao processo:	PG 13.5
Cabeça do sensor:	Memosens
Marcado ATEX:	II 1 G Ex ia IIC T3 / T4 / T6 Ga
Marcado FM:	IS for Class I, Division 1, Groups A, B, C, D; Class I, Zone 0, AEx/Ex ia IIC T6 ... T4 NIFW for Class I, Division 2, Groups A, B, C, D; Class I, Zone 2, IIC T6 ... T4

Desenho Dimensional

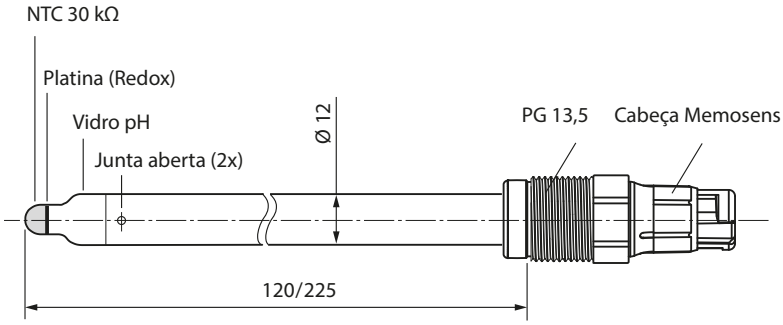

Todas as dimensões em milímetros

Sensor de pH/ORP SE 554 Memosens

Linha de Produtos

Sensor	Comprimento	N.º p/ Pedido
Sensor de pH/ORP SE 554	120 mm	SE 554X/1-AMSN
	225 mm	SE 554X/2-AMSN

Acessórios	Comprimento	N.º p/ Pedido
Cabo Memosens	3 m	CA/MS-003NAA
	5 m	CA/MS-005NAA
	10 m	CA/MS-010NAA
	20 m*)	CA/MS-020NAA
Cabo Memosens, Ex	3 m	CA/MS-003XAA
	5 m	CA/MS-005XAA
	10 m	CA/MS-010XAA
	20 m*)	CA/MS-020XAA

Soluções Tampão CaliMat (20 °C)	Quantidade	N.º p/ Pedido
Valor de pH 2,00 ± 0,02	250 ml	CS-P0200/250
Valor de pH 4,00 ± 0,02	250 ml	CS-P0400/250
	1000 ml	CS-P0400/1000
	3000 ml	CS-P0400/3000
Valor de pH 7,00 ± 0,02	250 ml	CS-P0700/250
	1000 ml	CS-P0700/1000
	3000 ml	CS-P0700/3000
Valor de pH 9,00 ± 0,02	250 ml	CS-P0900/250
	1000 ml	CS-P0900/1000
	3000 ml	CS-P0900/3000
Valor de pH 12,00 ± 0,05	250 ml	CS-P1200/250
Soluçõ Tampão Redox +220 mV	250 ml	ZU 0317

MemoSuite		N.º p/ Pedido
Software para gerenciamento de sensores Memosens	Versão básica (calibração)	SW-MS1400-B
	Versão avançada (calibração, diagnósticos, documentação)	SW-MS1400-A

*) Cabos mais longos são fornecidos por encomenda